HÖGANTENN 2,K.

M1921-102011

Bruksanvisning.

HÖGANTENN 2 består utav en glasfiberarmerad epoxymast på 8.5m, en fordonsadapter och en bredbandig antenn. Masten är avsedd för att bära en eller två antenner, monterad antingen vertikalt eller horisontalt.
Fordonsadaptern används när masten blir rest mot ett fordon, eller för att förlänga masten med 1.57m till ett totallängd på ca. 10m. Adaptern används också som fodral för antennen när HÖGANTENN 2 är i transportläge.

En antenn,
vertikalt polariserad.

Två antenner
vertikalt
polariserade.

Resning av mast med en antenn.

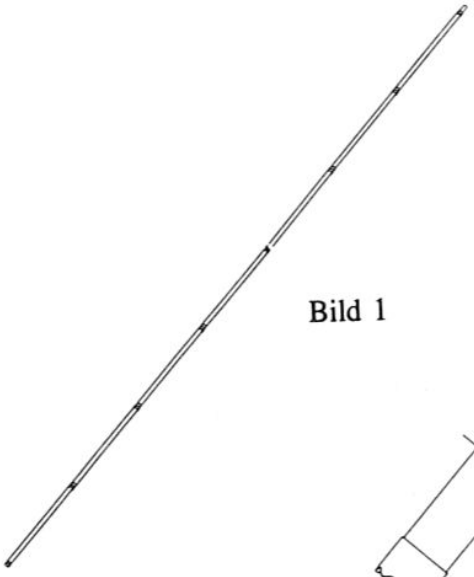

Bild 1

1. Välj resningsplats med minst 50 m till kraftledningar.

VARNING! Mast eller antenn får inte komma i beröring med eller i närheten av elektrisk kraftledning.

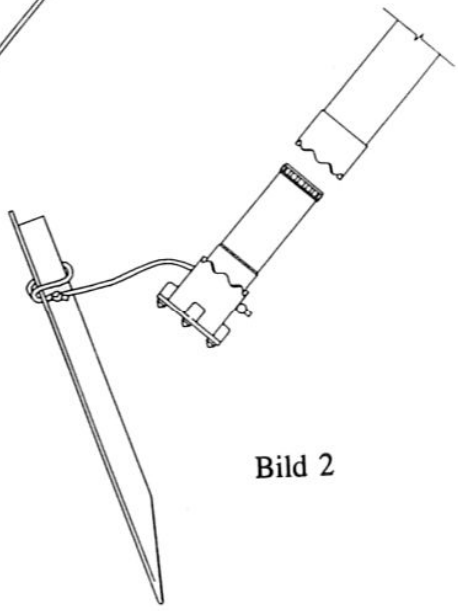

Bild 2

2. Sätt ihop de sju mastsektionerna, bild 1. Lägg ut masten på den valda resningsplatsen.

3. Sätt mastfoten in i nedre sektionen. Slå ned en stagpinne vid sidan av mastfoten. Fäst mastfoten till stagpinnen med hjälp av snöret, bild 2.

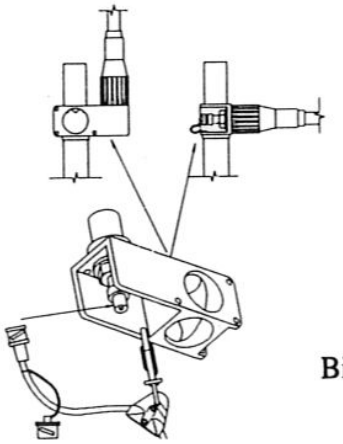

Bild 3

4. Skruva ihop antennen, bestående av två spröt. Skruva fast antennen på antennfästet. Trä antennfästet på toppen av masten. Man kan välja vertikal eller horisontal polarisation, bild 3.

5. Linda av antennkabeln. Anslut kabeln till antennfästet. Sätt fast avbäringens karbinhake i ett av hålen, bild 3.

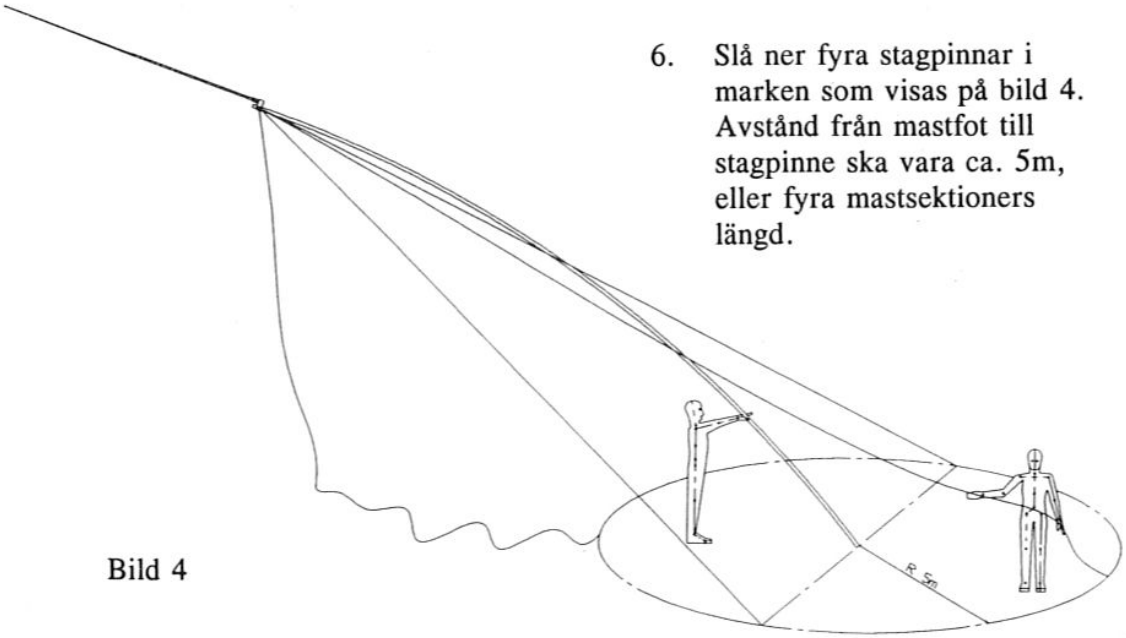

Bild 4

6. Slå ner fyra stagpinnar i marken som visas på bild 4. Avstånd från mastfot till stagpinne ska vara ca. 5m, eller fyra mastsektioners längd.

7. Linda av fyra staglinor från vindorna. Vindorna tjänstgör som stagsträckare. Anpassa linornas längd så att vindorna sitter ca. 1m över nedre karbinhaken. Fäst linorna i antennfästet, bild 5. Tre av linorna fästes till stagpinnarna som visas på bild 4.

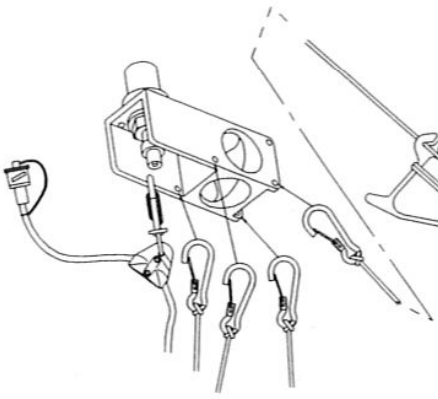

Bild 5

8. En man placeras ca. 2m från masttoppen. Han lyfter masten medan en annan man drar i den lösa staglinan. Mannen närmast masttoppen går mot mastens fotände, bild 4.

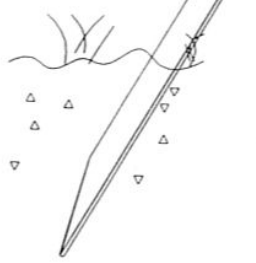

Bild 6

9. När masten är rest, fästes den lösa staglinan till stagpinnan. Linorna anpassas så att masten står lodrätt. Efter justeringen låses linorna i vindornas låsspår, bild 6.

10. Ta ner antennmasten i omvänd ordning. Masten får inte falla fritt till marken.

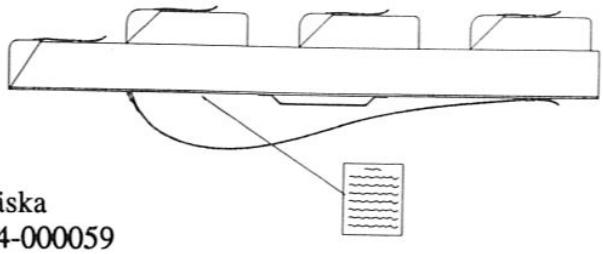

Bärväska
F5834-000059

Bruksanvisning

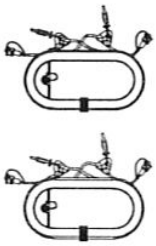

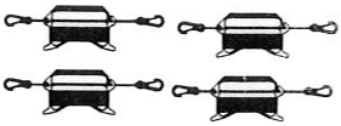

Staglina på vinda (4 st)
F5834-000058

Mastfot
M1380-807710

Antennkabel
på vinda (2 st)
F5834-000060

Stagpinne (6 st)
M1237-805710

Distansstycke
F5834-000057

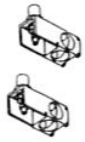

Antennfäste
(2 st)
F5834-000063

Slägga
M62140-000060

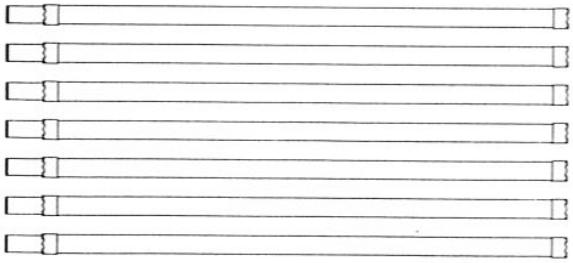

Rörsektioner (7 st)
F5834-000062

Fordonsadapter
F5834-000061

Antenn
F5834-000030, F5834-000031

Resning av mast mot fordon.

Masten kan resas mot ett fordon för att undvika stagning. I detta fallet används 5 mastsektioner och fordonsadaptern. Masten blir då ca. 7.5m.
Masten sätts ihop med fordonsadaptern placerad närmast backen. Montering av antennen följer punkt 4-5.
Masten reses med foten till adaptern fästad i fordonets nedre fäste. När masten är rest, kläms det övre fästet fast kring masten.

Bild 11 visar masten monterad på en Bandvagn.

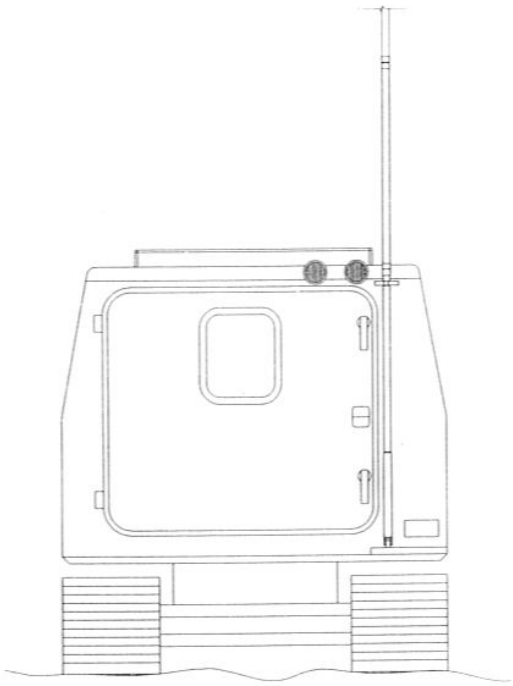

Bild 11

Vid montering på t.ex. tgbil 9033, placeras fordonsadaptern som sektion två, räknad från backen. Mastens egen mastfot används på vanligt sätt.
Efter resning, kläms det övre fästet fast kring masten, och masten träs in i nedre krokfäste. Se bild 12.

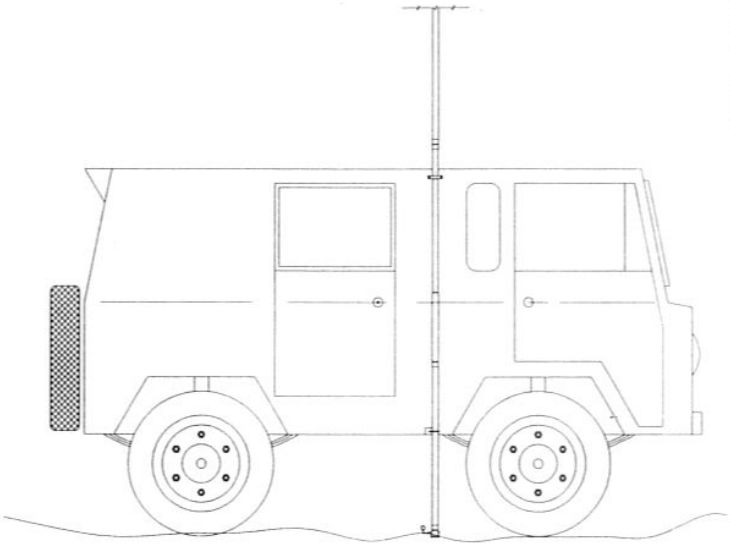

Bild 12

Packingsplan.

Lägg först rörsektionerna i väskan, stoppa sedan in allt utom kablarna, bruksanvisningen, fordonsadaptern och antennen i nedre fickan. Kablarna stoppas i dom två återstående fickorna. Antennsektionerna stoppas i fordonsadaptern, bild 7. **Sektionerna skall föras in samtidigt!** Adaptern spänns fast på väskans sida. Bruksanvisningen placeras i fickan på väskans bärsida.

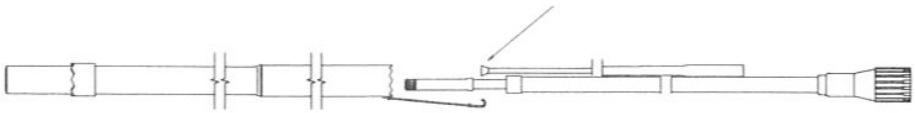

Bild 7

Resning av mast med två antenner.

1-3. Som med en antenn.

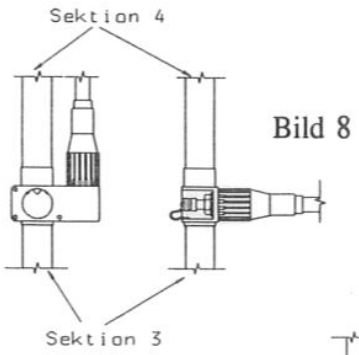

Bild 8

4. Två antenner skruvas ihop. Antennorna skruvas fast på var sitt fäste. Masten skiljs över tredje sektionen, räknad från foten. Antennfästet med monterad antenn träs på och masten skarvas åter ihop, bild 8.

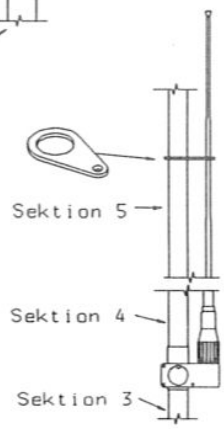

Bild 9

5. Distansstycket träs på femte mastsektionen och fästs till antennens toppspröt, bild 9. Sätt på övre antennfästet med antenn. Anslut en antennkabel till nedre antennen och den andra till övre antennen. Kabeln till övre antennen krokas i en av staglinorna med de tre krokarna som är monterade på kabeln närmast antennen, bild 10.

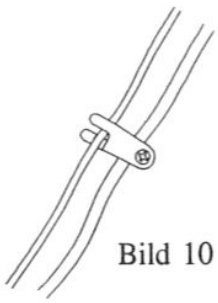

Bild 10

6-10. Samma som med en antenn.